Teknisk datablad

Bøyleklammer, 2056 H-fot, trippel, med trykkbrakett av plast, FT
Artikkelnummer: 1186244

Bøyleklammer med hammerhode-fot, enkel, med trykkbrakett av polypropylen. For vertikal og horisontal montering av 3 enkeltkabler til C-profilskinne. For slisselengde 16–17 mm. Med 1-gjenget skrue på trykkbrakett, universal sekskantskruehode SW10, med spor og tverrspor. Egnet for montering innendørs og i uteområder. Flere kables skal skilles med dobbeltbraketter. Bruk av en motbrakett anbefales.

HALOGEN FREE · CE · 16-17 · H

St stål

FT Varmgalvanisert (dypp)

Stamdata

Artikkelnummer	1186244
Type	BS-H3-K-46 FT
Betegnelse 1	Kabelholder 2056
Betegnelse 2	Mellomlegg halogenfri
Produsent	OBO
Dimensjon	40-46mm
Materiale	stål
Overflate	Varmgalvanisert (dypp)
Overflatenorm	DIN EN ISO 1461
Minste salgsenhet	25
Mengdeenhet	Stykk
Vekt	19,8 kg
Vektenhet	kg/100 stk.
CO2-fotavtrykk (GWP) fra vugge til port	0,4848 kg CO2e / 1 Stykke

Teknisk datablad

Bøyleklammer, 2056 H-fot, trippel, med trykkbrakett av plast, FT
Artikkelnummer: 1186244

Mål

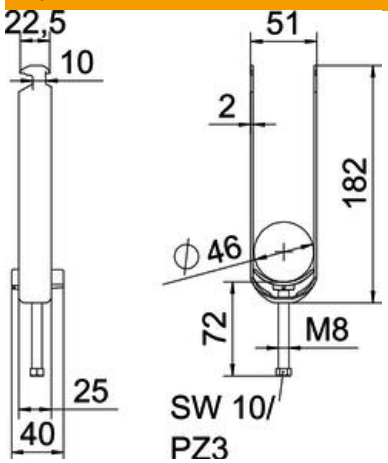

Lengde	25 mm
Bredde	51 mm
Høyde	182 mm
Platetykkelse	2 mm
Mål A	25 mm
Mål B	51 mm
Mål C	40 mm
Mål G (mm)	M8
Mål H	182 mm
Mål L	72 mm
Mål t	2 mm

Tekniske data

Antall kabler/rør	3
for rørdiameter maks.	46 mm
for rørdiameter min.	40 mm
til skinne med slissebredd (med intervall) maks.	17 mm
til skinne med slissebredd (med intervall) min.	16 mm
Gjenger	M8
Halogenfri	ja
Lengde utvendig mål	40 mm
Maks. Strammemoment	5 Nm
Med plastbrakett	ja
Monteringstype	Profilskinne
Slissevidde	10 mm
Spennområde D maks.	46 mm
Spennområde D min.	40 mm
Supplement overflate	varmgalvanisert
Supplement materiale	stål
Med mottrau	nei
Materiale i trau	Plast
Materialkvalitet hos trau	Polypropylen